# Ork Hunter

# NIGHT B-7 Dalekohled s nočním viděním

## Uživatelská příručka

Ork Hunter

2026

# Obsah


*1. Přehled produktu ... 3*

*2. Specifikace ... 3*

*3. Informace o nabíjení ... 4*

*4. Vložení paměťové karty ... 5*

*5. Základní ovládání ... 5*

5.1. Zapnutí a vypnutí ... 5

5.2. Režim vylepšeného nočního vidění ... 5

5.3. Nové a speciální barevné efekty ... 5

5.4. Nastavení displeje ... 5

5.5. Měření vzdálenosti ... 6

5.6. Změna režimů ... 6

5.7. Pořizování snímků ... 6

5.8. Nahrávání videa ... 7

5.9. Vypnutí zařízení ... 8

5.10. Špatný obraz ... 8

5.11. Nastavení v režimu fotoaparátu a videa ... 8

5.12. Přehrávání ... 9

*6. Stahování souborů do počítače ... 10*

*7. Použití čtečky karet ... 10*

*8. Připojení zařízení k PC pomocí kabelu USB ... 10*

*9. Poznámky k čištění ... 10*

*10. Užitečné tipy ... 11*

# 1. Přehled produktů

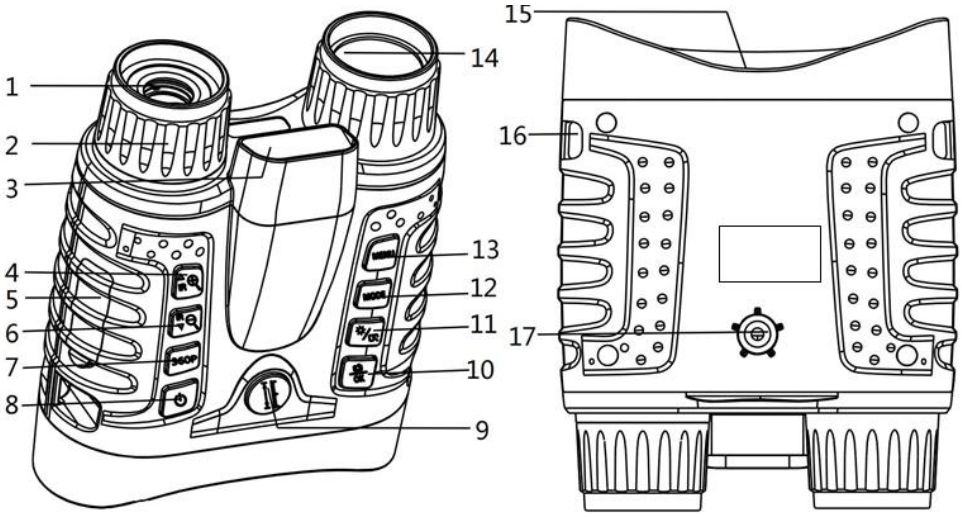


Obr. 1. Přehled produktů

1. Objektivní čočka
2. Kolečko zaostření objektivu
3. Modul pro měření vzdálenosti
4. Tlačítko LED nahoru/zoom nahoru
5. Port USB/indikátor nabíjení/port pro resetování/kryt slotu pro paměťovou kartu
6. LED tlačítko dolů/zoom out/dolů
7. Vylepšení nočního vidění 360P
8. Tlačítko napájení
9. Tlačítko měření vzdálenosti
10. Spoušť/tlačítko OK
11. Tlačítko pro nastavení barevného efektu / jasu obrazovky
12. Tlačítko režimu
13. Tlačítko Menu
14. IR vysílač
15. Okulár/displej
16. Otvory pro popruh
17. Upevňovací šroub stativu

# 2. Specifikace

| | |
|---|---|
| Rozlišení fotografie | 360P vylepšené noční vidění, 36M, 12M, 8M, 5M, 3M, 2M, 1M |
| Rozlišení videa | 360P vylepšené noční vidění, HD, FHD, 4K |
| Snímková frekvence videa | Auto /5FPS/10FPS/15FPS/ 20FPS/25FPS/30FPS. Podle různých scén lze vybrat různou snímkovou frekvenci (čím nižší je snímková frekvence, tím vyšší je jas nočního vidění). |

| | |
|---|---|
| Objektiv | Velká clona F1.2, F = 25 mm, automatický infračervený filtr |
| Úhel objektivu | FOV=10°, průměr 24 mm |
| Displej | 3,2" 480*854 HD TFT, 7 úrovní nastavení jasu |
| Paměťová karta | až 256 GB |
| USB port | TYPE-C |
| Dosah | 3~350 m pro budovy |
| Přesnost měření vzdálenosti | ±1 m pro <100 m; ±D×1 % pro 100~350 m (odrazivost cíle >30 %) |
| Podmínky měření vzdálenosti | Cíle se střední odrazivostí (např. světlé stěny); odrazivé povrchy kolmé/téměř kolmé k laseru; vyvarujte se deště, sněhu, mlhy a přímého slunečního záření |
| Kurzory měření vzdálenosti | 8 typů, přepínatelné |
| Automatické vypnutí | 1 minuta / 3 minuty / 5 minut / 10 minut / VYPNUTO |
| Infračervené světlo | 3 W, silný infračervený reflektor 850 nm, 7 úrovní nastavení infračerveného světla |
| Viditelnost v úplné tmě | asi 400–500 metrů |
| Viditelnost při slabém osvětlení | 3 metry až nekonečno |
| Barevné efekty | barevné, černobílé, zářivě zelené, infračervené světlo |
| Digitální zoom | Digitální zoom 8x |
| Napájení | 4500 mAh lithiové baterie |
| Datové razítko | Podporuje nastavení data a času. Razítko data a času na fotografických a video souborech |
| Ovládací tlačítko | 9 tlačítek |
| Provozní teplota | -20 ℃ až + 50 ℃ |
| Skladovací teplota | 30 ℃ až + 60 ℃ |
| Rozměry | 145 × 120 × 55 mm |

# 3. Informace o nabíjení

Zařízení má vestavěnou dobíjecí baterii, před prvním použitím ji prosím plně nabijte.
K nabíjení tohoto zařízení použijte univerzální USB napájecí adaptér (DC 5V/2A) (napájecí adaptér není součástí balení). Během nabíjení se indikátor nabíjení na levé straně USB portu TYPE-C rozsvítí červeně; po úplném nabití se indikátor nabíjení vypne. (Pokud je zařízení zcela vybitá, lze ji plně nabít za přibližně 4 hodiny).

# 4. Vložení paměťové karty

- Připravte si předem kartu Micro třídy 10 (až 256 GB).
- Otevřete kryt slotu pro kartu a uvidíte slot pro kartu.
- Vložte kartu Micro SD do slotu. Ujistěte se, že je správně orientovaná. Kartu nikdy nevkládejte silou.
- Naformátujte kartu Micro SD, abyste prodloužili životnost baterie a zrychlili rychlost závěrky a zlepšili kompatibilitu karty Micro SD.
- Chcete-li kartu vyjmout ze slotu pro paměťovou kartu zařízení, jemně stiskněte okraj paměťové karty a karta vyskočí.

***Poznámka:*** Pokud není karta Micro SD vložena nebo není vložena správně, po zapnutí se zobrazí hlášení „NO CARD“ (Žádná karta) a v pravém dolním rohu se zobrazí ikona karty s X. Počet snímků, které lze pořídit, nebo doba nahrávání v pravém horním rohu se zobrazí jako 0. Po stisknutí tlačítka spouště/OK se znovu zobrazí hlášení „No card“ (Žádná karta).

# 5. Základní ovládání

## 5.1. Zapnutí a vypnutí

Dlouhým stisknutím tlačítka Power/Effects po dobu 3 sekund zapnete zařízení a dalším dlouhým stisknutím tlačítka Power/Effects po dobu 3 sekund vypnete zařízení pro noční vidění.

## 5.2. Režim vylepšeného nočního vidění

Režim vylepšeného nočního vidění je dvakrát jasnější než normální režim nočního vidění.
V režimu fotoaparátu nebo videa vyberte v nabídce Video/Foto rozlišení možnost „360P vylepšené noční vidění“.
***Upozornění:*** Rozlišení režimu vylepšeného nočního vidění je VGA, obrazový šum bude mírně větší a nelze použít digitální zoom.

## 5.3. Nové a speciální barevné efekty

Funkci barevných efektů lze zapnout v normálním barevném režimu a černobílém režimu s infračerveným nočním viděním:
Postup:
Dlouze stiskněte tlačítko „Barevný efekt / Nastavení jasu obrazovky“ -> Zářivě zelený barevný efekt,
Dlouze stiskněte tlačítko „Barevný efekt / Nastavení jasu obrazovky“ -> Barevný efekt infračerveného světla,
Dlouhé stisknutí tlačítka „Barevný efekt / Nastavení jasu obrazovky“ -> Návrat do normálního barevného režimu.

## 5.4. Nastavení displeje

Jas obrazovky je nastavitelný. Jas obrazovky můžete nastavit podle svých potřeb. Dlouhým stisknutím tlačítka pro vylepšení nočního vidění 360P / zkratky pro nastavení jasu obrazovky můžete rychle přepínat mezi úrovněmi jasu. K dispozici je 7 úrovní jasu. Můžete také stisknout

tlačítko MENU, vstoupit do nabídky a vybrat možnost „Jas obrazovky“ pro nastavení úrovně jasu.

## 5.5. Měření vzdálenosti

Toto zařízení má funkci měření vzdálenosti. V režimu fotoaparátu nebo videa krátkým stisknutím tlačítka měření vzdálenosti přejděte do režimu měření vzdálenosti. Střed ikony křížového měření vzdálenosti na obrazovce zařízení je zarovnán s měřeným objektem a hodnota vzdálenosti se zobrazí na obrazovce „ “ (Měření vzdálenosti) pro sledování vzdálenosti v reálném čase. Dalším stisknutím tlačítka měření vzdálenosti režim měření vzdálenosti opustíte.

Poznámka:

1. V černobílém režimu, když je aktivována funkce měření vzdálenosti, je blikající světelný bod na obrazovce normálním jevem.
2. Při používání funkce měření vzdálenosti se nedívejte přímo na laserový paprsek.
3. Nedotýkejte se optických čoček. Pokud jsou znečištěné, jemně je otřete hadříkem na čočky nebo alkoholem.
4. Měřený cíl by měl mít střední odrazivost (například světlé stěny) a odrazivý povrch by měl být kolmý nebo téměř kolmý k laseru a neměl by být vystaven dešti, sněhu, smogu ani přímému slunečnímu záření, aby nedošlo k ovlivnění přesnosti.

## 5.6. Změna režimů

Noční verze má 3 různé režimy: režim foto, režim video a režim přehrávání. Stisknutím tlačítka MENU můžete změnit režim.

| | | |
|---|---|---|
| | Režim foto | Pro pořizování fotografií. |
| | Režim videa | Pro nahrávání videa. |
| | Režim přehrávání | Pro přehrávání nahraných souborů. |

## 5.7. Pořizování snímků

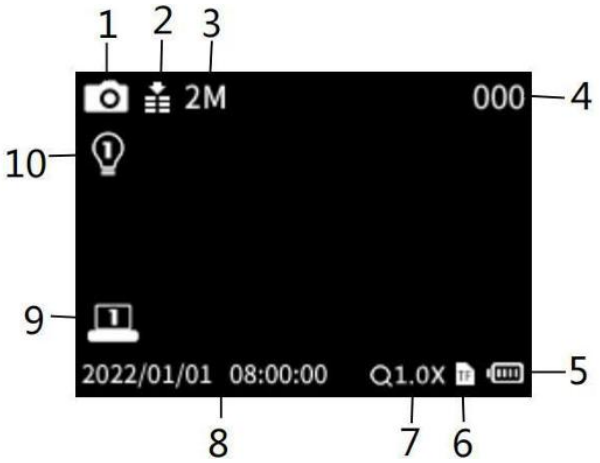


Obr. 2. Pořizování snímků

1. Režim fotografování
2. Citlivost nočního vidění
3. Rozlišení fotografií
4. Počet fotografií, které lze pořídit
5. Stav baterie
6. Výzva k vložení karty Micro SD
7. Indikace digitálního zoomu
8. Časové razítko snímku
9. Jas displeje
10. Infračervené/bílé světlo

- Zapněte zařízení, výchozí nastavení je režim Video. Dlouhým stisknutím tlačítka Menu/Mode přepněte do režimu Foto.
- Zoom: Dlouhým stisknutím tlačítka IR nahoru/zoom nahoru/nahoru nebo IR dolů/zoom dolů/dolů přiblížíte nebo oddálíte obraz. Hodnota úrovně zvětšení se zobrazí na LCD displeji.
- Pořiďte fotografii.
  - Prohlédněte si objekt na LCD displeji.
  - Zaostřete otáčením zaostřovacího kolečka.
- Pro použití v noci nebo při nedostatečném osvětlení zapněte IR stisknutím tlačítka IR nahoru/zoom nahoru/nahoru. Zvyšte jas opakovaným stisknutím tlačítka. K dispozici je 7 úrovní jasu. Jas lze nastavit podle vašich potřeb. Pokud je světlo slabé, nastavte vyšší úroveň. Stisknutím tlačítka Shot/OK pořiďte fotografii.

## 5.8. Nahrávání videa

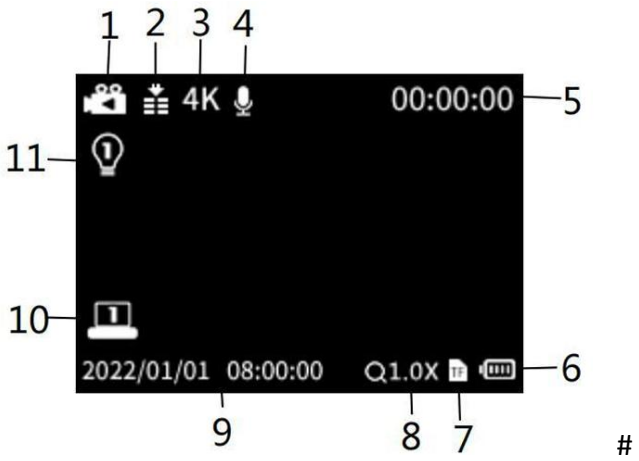


Obr. 3. Nahrávání videa

1. Režim videa
2. Citlivost nočního vidění
3. Rozlišení videa
4. Indikace spínače nahrávání
5. Dostupné časové rozlišení videa
6. Stav baterie
7. Výzva k vložení karty Micro SD
8. Indikace digitálního zoomu
9. Časové razítko záznamu
10. Jas displeje
11. Nastavení jasu infračerveného světla

- Zapněte zařízení, výchozí nastavení je režim Video. Pokud tomu tak není, dlouhým stisknutím tlačítka Menu/Mode přepněte do režimu Video.
- Zoom: Dlouhým stisknutím tlačítka IR nahoru/zoom nahoru/nahoru nebo IR dolů/zoom dolů/dolů přiblížíte nebo oddálíte obraz. Hodnota úrovně zvětšení se zobrazí na LCD displeji.
- Začněte nahrávat video.
  - Sledujte objekt na LCD displeji.
  - Zaostřete otáčením zaostřovacího kolečka.

- Pro noční použití nebo při nedostatečném osvětlení zapněte IR stisknutím tlačítka IR nahoru/zoom nahoru/nahoru. Zvyšte jas opakovaným stisknutím tlačítka. K dispozici je 7 úrovní jasu. Jas lze nastavit podle vašich potřeb, tmavší a potřebuje se nastavit více jasu
  - Stisknutím tlačítka spouště/OK spusťte nahrávání. Doba nahrávání se zobrazí na LCD displeji.
- Ukončete nahrávání.
  - Stisknutím tlačítka Shot znovu zastavte nahrávání.
  - Zařízení automaticky zastaví nahrávání, jakmile se zaplní kapacita paměťové karty.

## 5.9. Vypnutí zařízení

1. Pokud je zařízení plně nabité a nelze jej zapnout nebo se během používání nedá pohybovat obrazovkou a nelze jej vypnout, vložte do otvoru RST malý tvrdý předmět, například párátko nebo drát, a jakmile ucítíte odpor, stiskněte jej a zapněte zařízení.
2. K nabíjení tohoto zařízení použijte univerzální USB napájecí adaptér* (DC 5V/2A) (*není součástí balení). Po připojení USB TYPE-C k zařízení, když svítí červená kontrolka nabíjení zařízení, dlouhým stisknutím tlačítka napájení zařízení zapněte, odpojte USB TYPE-C, aby se zařízení vyplo, což znamená, že vestavěná baterie nemá energii a je třeba ji plně nabít.

## 5.10. Špatný obraz

- Pokud je den, ujistěte se, že je IR vypnuté (pokud je IR zapnuté, obrazovka je černobílá nebo barevná).
- Pokud je noc, ujistěte se, že jste zapnuli IR, stiskněte tlačítko IR nahoru (pokud je IR zapnuté, obrazovka je černobílá).
- Nastavte zaostření pomalým otáčením kolečka Focus a ujistěte se, že je zaostřeno.

## 5.11. Nastavení v režimu foto a video

Krátkým stisknutím tlačítka Menu/Mode v režimu fotoaparátu nebo videa vstoupíte do menu, kde můžete změnit nastavení.

| Menu | Funkce |
|---|---|
| Rozlišení videa | Nastavte rozlišení videa.<br>Možnosti: 360P vylepšené noční vidění/HD/FHD/4K |
| Foto Rozlišení | Nastavte rozlišení fotografií.<br>Možnosti: 360P vylepšené noční vidění/1M/ 2M/3M/ 5M /8M /12M/36M |
| Citlivost nočního vidění | Vyberte citlivost nočního vidění.<br>Možnosti: [Nízká]/[Střední]/[Vysoká] |
| Jas obrazovky | Nastavte jas obrazovky podle potřeby.<br>Možnosti: [Úroveň 1]/[Úroveň 2]/[Úroveň 3]/[Úroveň 4]/ [Úroveň 5]/[Úroveň 6] /[Úroveň 7] |
| Snímková frekvence | Můžete nastavit různé snímkové frekvence podle různých scén (čím nižší je snímková frekvence, tím vyšší je jas nočního vidění, ale tím více bude video obraz při pohybu trhaný). |

| | |
|---|---|
| | Možnosti: Auto/5FPS/ 10FPS /15FPS/ 20FPS/ 25FPS /30FPS |
| Ikona měření vzdálenosti | Ikona měření vzdálenosti lze vybrat podle požadavků.<br>Možnosti: [vypnuto] / [Ikona 1]/ [Ikona 2]/[Ikona 3] / [Ikona 4] [Ikona 5] / [Ikona 6] / [Ikona 7] [Ikona 8] |
| Zvuk | Zapnuto/vypnuto. |
| Značka data | Zapnuto/vypnuto. |
| Nastavení času | Nastavte datum a čas zařízení. Stisknutím tlačítka nahoru nebo dolů upravte datum nebo čas, stisknutím tlačítka OK přesuňte kurzor mezi nastaveními, vyberte „Potvrdit“ a stisknutím tlačítka OK dokončete všechna nastavení. |
| Automatické vypnutí | Nastavte čas, po kterém se zařízení vypne z důvodu úspory energie, pokud je nečinné. Možnosti: [Vypnuto]/[1 minuta]/[3 minuty]/[5 minut]/[10 minut] |
| Nastavení jazyka | Nastavte jazyk OSD (na obrazovce).<br>Možnosti: [English]/[Русский]/ [Français] / [Deutsch]/[Italia]/[Español]/ [Portugués]/ [Nederlands]/[Čeština]/[Polski]/ [Türkiye] |
| Napájení Frekvence | Nastavte frekvenci světelného zdroje tak, aby odpovídala frekvenci elektrické sítě v dané oblasti, a zabránili tak rušení.<br>Možnosti: [50 Hz]/[60 Hz] |
| Formát | Naformátujte kartu Micro SD. Naformátování karty Micro SD vymaže všechny soubory, včetně chráněných souborů. Před potvrzením zkopírujte důležité soubory. Možnosti: [Potvrdit]/[Zrušit] |
| Obnovit systém | Obnoví nastavení na výchozí tovární hodnoty.<br>Možnosti: [Potvrdit]/[Zrušit] |
| Verze | Uživatel může zobrazit informace o verzi firmwaru. |

## 5.12. Přehrávání

- Zapněte zařízení a stisknutím tlačítka Menu/Mode přepněte do režimu přehrávání.
- Stisknutím tlačítka Nahoru/Dolů zobrazíte fotografie a video soubory.
- Přehrávání videa
    - Stisknutím tlačítka Shutter/OK spusťte přehrávání video souborů.
    - Stisknutím tlačítka Shutter/OK znovu pozastavíte přehrávání.
    - Stisknutím tlačítka Menu/Mode zastavíte přehrávání aktuálního videa.

Stisknutím tlačítka Menu/Mode v režimu přehrávání se na obrazovce zobrazí nabídka přehrávání. Stisknutím tlačítka Nahoru/Dolů můžete procházet, zamknout nebo smazat. Stisknutím tlačítka Shot vyberte jednu z možností a přejděte do podnabídky.

***Seznam nabídky přehrávání:***

| Menu | Funkce |
|---|---|
| Smazat | Odstranit aktuální soubor z paměťové karty.<br>Možnosti: [Potvrdit]/[Zrušit] |
| Smazat vše | Odstranit vše Odstranit všechny soubory z paměťové karty. |

| | |
|---|---|
| | Možnosti: [Potvrdit]/[Zrušit] |
| Zamknout | Zamknout Zamknout aktuální soubor na paměťové kartě.<br>Možnosti: [Potvrdit]/[Zrušit] |
| Odemknout | Odemkněte aktuální soubor na paměťové kartě.<br>Možnosti: [Potvrdit]/[Zrušit] |
| Zamknout vše | Zamknout všechny soubory na paměťové kartě. Možnosti:<br>[Potvrdit]/[Zrušit] |
| Odemknout vše | Odemknout vše Odemkněte všechny soubory na paměťové kartě.<br>Možnosti: [Potvrdit]/[Zrušit] |

## 6. Stáhnout soubory do počítače

Soubory lze stáhnout ze zařízení do počítače dvěma způsoby:
1. Vložením paměťové karty do čtečky karet.
2. Připojením zařízení k počítači pomocí dodaného kabelu USB typu C.

## 7. Použití čtečky karet

1. Vysuňte paměťovou kartu ze zařízení a vložte ji do čtečky karet. Poté připojte čtečku karet k počítači.
2. Otevřete [Tento počítač] nebo [Průzkumník Windows] a dvakrát klikněte na ikonu vyměnitelného disku, která představuje paměťovou kartu.
3. Zkopírujte obrázky z karty do libovolného adresáře na pevném disku počítače.

## 8. Připojení zařízení k počítači pomocí kabelu USB

1. Zapněte noční vidění. Připojte zařízení k počítači pomocí dodaného kabelu USB typu C.
2. Na obrazovce zařízení vyberte „Paměť“ a stisknutím tlačítka OK přejděte do režimu vyměnitelného disku.
3. Otevřete [Tento počítač] nebo [Průzkumník Windows]. V seznamu jednotek se zobrazí „Vyměnitelný disk“. Poklepejte na ikonu „Vyměnitelný disk“ a zobrazte jeho obsah. Soubory uložené ve fotoaparátu se nacházejí ve složce s názvem „DCIM“.
4. Zkopírujte fotografie nebo soubory do počítače.

## 9. Poznámky k čištění

Před čištěním zařízení jej odpojte od napájení! K čištění vnějšího povrchu zařízení používejte pouze suchý hadřík. Aby nedošlo k poškození elektroniky, nepoužívejte žádné čisticí kapaliny. Okuláry a/nebo čočky čistěte pouze měkkým hadříkem, který nepouští vlákna (např. hadříkem z mikrovlákna). Aby nedošlo k poškrábání čoček, při čištění hadříkem vyvíjejte pouze mírný tlak. Chraňte zařízení před prachem a vlhkostí. Uchovávejte jej v tašce nebo krabici.

# 10. Užitečné tipy

1. Objektiv tohoto přístroje pro noční vidění má malý úhel pohledu, který je vhodný hlavně pro pozorování vzdáleného prostředí.
2. Tento produkt je monokulární přístroj pro noční vidění; aby byl zajištěn správný efekt pozorování, musí být oko při používání blízko okuláru, doporučuje se zavřít druhé oko.